FLOWROX
Proven Performance

LPP-D15 Pumpe

TECHNISCHE DATEN

DURCHFLUSSMENGE BEI MAX. DRUCK

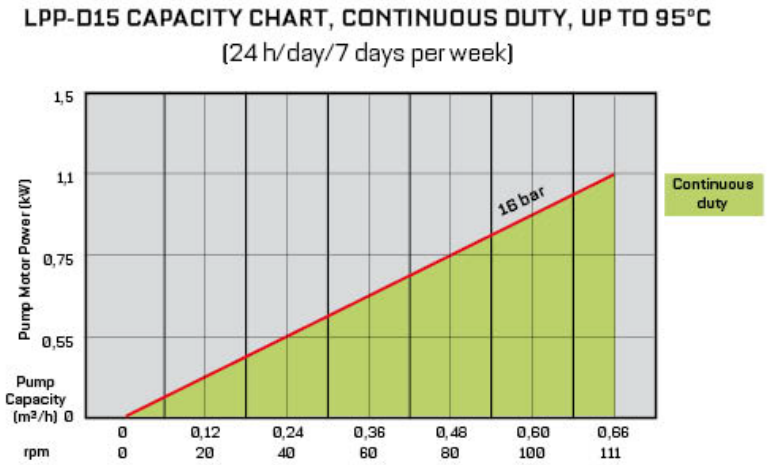

Technische Daten

- Max. Durchflussmenge: 0.6 m^3/h
- Max.Betriebsdruck: 7.5 bar
- Fördermenge pro Umdrehung: 0,1 l
- Schlauchanschluss: R¾"
- Innendiameter des Schlauches: 15 mm
- Schmiermittelmenge: 0,4 l
- Gewicht: ~47 kg
- Motor: 0,55-0.75 kW

Baumaterialien

- Pumpengehäuse: Aluminiumgießen
- Kurbelwelle: Kohlenstoffstahl
- Rotor: Polyacental
- Schlauchmaterialen (*Farbcode*):
  EPDM (*violett*)
  NR (*hellblau*)
  NBR (*gelb*)
  NBRF (*weiß*)
  CSM (grün)

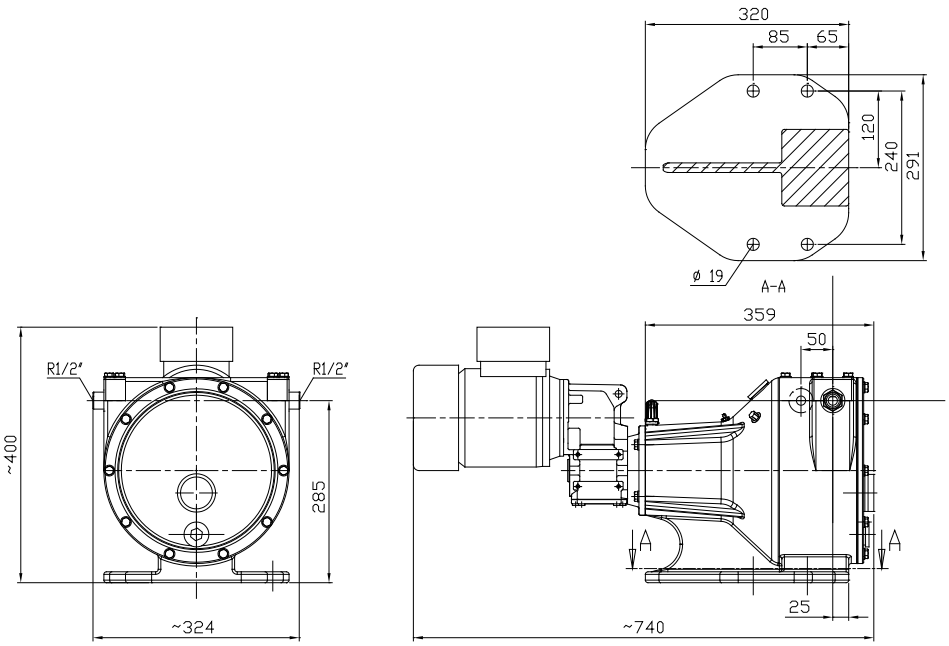

Abmessungen (X,Y) werden nach Antriebsgröße bestimmt. Fragen Sie bei Flowrox nach der Dimensionierung des Antriebes für Ihre Anwendung an.

Alle Angaben ohne Gewähr. Alle Rechte zu Änderungen ohne vorherige Ankündigung bleiben vorbehalten

MODELLBEZEICHNUNG DER PUMPEN VON FLOWROX

Modell	Grösse (DN)	Antrieb	Druck-klasse (PN)	Verbindung	Gehäuse material	Antriebs-steuerung	Zusatz
LPP-D = Dosierung pumpe	(mm) 15 20 25	GM = Getriebemotor GU = Getriebeeinheit BS = Pumpe ohne Antried	7,5 BAR 16 BAR	R ½" R ¾ " R 1" 9 = sonstige	3 = AL	II = Eingebauter Inverter (IP66) I = Inverter (IP20) N = Keine	R = Drehzahldetektor D = Schlauch-Lecksucher F = Erzwungene Kühlung

Beispiel: LPP-D15-Pumpe, Getriebemotor, 16 bar
Typenbezeichnung: LPP-D15GM 16-R½"-3-N-R

MODELLBEZEICHNUNG DER PUMPENSCHLÄUCHE VON FLOWROX

Schlauchtyp	Schlauchmaterial	Druckklasse (PN)	Schlauchinnen-durchmesser
LPP-D = Schlauch einer LPP-D-Pumpe	EPDM = Ethylenpropylen NR = Naturgummi NBR = Nitril NBRF = Nitril (FDA)	16 BAR	(mm) 15 20 25

Beispiel: LPP-T-Schlauch, Naturgummi, Druckklasse 16 bar, Schlauchinnendurchmesser 15 mm
Typenbezeichnung: LPP-D15-NR16

Alle Angaben ohne Gewähr. Alle Rechte zu Änderungen ohne vorherige Ankündigung bleiben vorbehalten.

Flowrox
P.O. Box 338
FI-53101
Lappeenranta
Finland
Tel. +358 (0)201 113 311
Fax +358 (0)201 113 300
info@flowrox.com
www.flowrox.com